Паспорт

Руководство по сборке, установке и эксплуатации

Светильника декоративного освещения

ДТУ551 Светодиодный светильник Полуарка ДТУ-55-AF-180Вт

1. Введение

Настоящий паспорт, совмещенный с руководством по сборке, установке и обслуживанию светильника, предназначен для изучения и технической эксплуатации декоративных уличных светильников серии «Полуарка».

Данные светильники предназначены для функционально-декоративного освещения пешеходных дорожек парковых аллей, скверов, создания ландшафтных композиций. Опора светильника выполнена из стали. Рассеиватели фонарей из материала PC в декоративном стальном корпусе обладают очень хорошими ударопрочными свойствами. Защита стальных опор от коррозии производится поверхностным декоративным покрытием порошковым напылением - гарантией длительного срока эксплуатации светильника.

2. Назначение

2.1. Светильник «Полуарка » предназначен для функционально-декоративного освещения и рассчитан для работы в сетях переменного тока 220 В, 50 Гц.

2.2. Светильник соответствует требованиям безопасности по ГОСТ Р МЭК 60598-2-3 и ЭМС по ГОСТ Р 51318-99.

3. Технические характеристики

3.1. Напряжение питающей сети, В.....220 В. ±20%, 50 Гц.

3.2. Вид источника света: .....….....LED-1,4Вт — 90 шт

3.3. Температура окружающей среды , °С ..... - 40 до + 50

3.4. Степень защиты от внешних воздействий, не ниже.....IP 65

3.5. Класс защиты от поражения электрическим током.....1

3.6. Вес светильника с полной комплектацией, кг.....430 кг

4. Комплектность поставки

№п/п	Комплектующие	Кол-во
1	**ДТУ551 Светодиодный светильник Полуарка ДТУ-55-AF-180Вт**	1 компл.
2	МК-ДТУ551 Монтажный комплект Полуарка (БолтМ16х50-14шт, Шайба16-28шт, Шайба-гровер16-14шт, ГайкаМ16-14шт)	1
3	Паспорт - Руководство по сборке, установке и эксплуатации	1
4	Упаковка	1

5. Правила транспортировки и хранения

5.1. Изделия транспортируются в штатной транспортной таре любым видом транспорта при условии защиты их от механических повреждений и непосредственного воздействия атмосферных осадков.

5.2. Изделия в упаковке хранятся на стеллажах в закрытых сухих помещениях в условиях, исключающих воздействие на них агрессивных сред и на расстоянии не менее одного метра от отопительных и нагревательных приборов.

5.3. Допускается температура хранения от минус 35 до плюс 40°С, при относительной влажности не более 70%.

6.ТРЕБОВАНИЯ ПО ТЕХНИКЕ БЕЗОПАСНОСТИ

6.1. Запрещается монтировать (демонтировать) светильник, производить чистку или замену ламп при подключенном напряжении питания.

6.2 Запрещается эксплуатация светильника без защитного заземления.

6.3. Запрещается установка светильника в каком-либо другом, кроме вертикального, положении;

7. ГАРАНТИЙНЫЕ ОБЯЗАТЕЛЬСТВА

7.1. Изготовитель гарантирует нормальную работу изделия при условии строгого соблюдения потребителем правил хранения, транспортирования, монтаж и эксплуатации опоры.

7.2. Изготовитель гарантирует замену деталей и самого изделия вышедшего из строя по вине изготовителя в течении гарантийного срока эксплуатации кроме покупных изделий.

7.3 Гарантийный срок составляет 36 месяцев с момента ввода изделия в эксплуатацию, но не более 42 месяцев с момента изготовления.

7.4. Срок эксплуатации опоры без существенной потери несущей способности фактически не менее 5 лет.

7.5 Все гарантийные обязательства оформляются через поставщика продукции.

Без штампа и даты продажи светильника магазином на паспорте претензии не принимаются.

8. Руководство по сборке и установке

8.1. До начала монтажа необходимо разработать проект подключения сети освещения к цепям управления с учетом требований ПУЭ 2002 (Правила устройства электроустановок).

8.2. Прокладку кабельных сетей необходимо осуществить до монтажа осветительных опор с учетом конкретного проекта объекта.

8.3. Изготовление фундаментов опор необходимо осуществлять с учетом конструкции осветительной опоры (высота, размер светильников, расположение монтажного окна, расположение крепежных отверстий опорного фланца), характеристик грунтов в месте устройства фундаментов, предусматривая необходимое ориентирование опоры. Ориентировочно можно рекомендовать: - для песчаных и насыпных грунтов глубину заложения фундамента — 0.8м; -для суглинков — 0.5м.

8.4. При заложении подземной опоры необходимо выверить ее по высоте и горизонтировать для обеспечения вертикальности устанавливаемой опоры. При заложении анкеров 2К необходимо учесть вылет резьбовой части шпилек для монтажа опоры (вылет должен быть не менее 45 — 50мм).

8.5. Кабельный вывод должен проходить через центральное отверстие диска подземной опоры. Длина вывода должна быть не менее 0.6м.

8.6. Пропустить кабель через отверстие в нижней части опоры.

8.7. Освободить комплектующие светильника от упаковки.

8.8. Снять передние рамки с поликарбонатом с нижней, средней и верхней частей корпуса светильника, открутив для этого винты М5х12.

8.9. Пропустить провод с разъемом от верхнего столба в центральное отверстие верхнего фланца среднего и нижнего столбов.

8.10. Соединить верхнюю, среднюю и нижнюю части светильника при помощи 8 болтов М16х50(на каждое соединение)

8.11. Закрепить части светильника между собой при помощи монтажного комплекта светильника.

8.12. Снять крышку монтажного отсека в нижней части светильника.

8.13. Подключить провода от верхней , средней и нижней частей светильника, каждый к своему блоку питания в монтажном отсеке.

8.14.Установить панели с поликарбонатом на место.

8.15 *С помощью подъемного крана* установить опору на забетонированную подземную часть. При этом следить за нормальным попаданием кабеля из рамки подземной опоры в тумбу нижней части светильника. Затянуть гайки М20 на шпильках(болтах) подземной опоры.

8.16 Произвести монтаж к сети освещения путем соединения кабельного ввода и проводов светильника внутри монтажного окна. Монтаж выполняется любым разрешенным способом с обеспечением требований ПУЭ и безопасности.

8.17 Проверить правильность подключения светильника путем подачи напряжения на питающий ввод.

Габаритные размеры ДТУ551 Светодиодный светильник Полуарка ДТУ-55-AF-180Вт

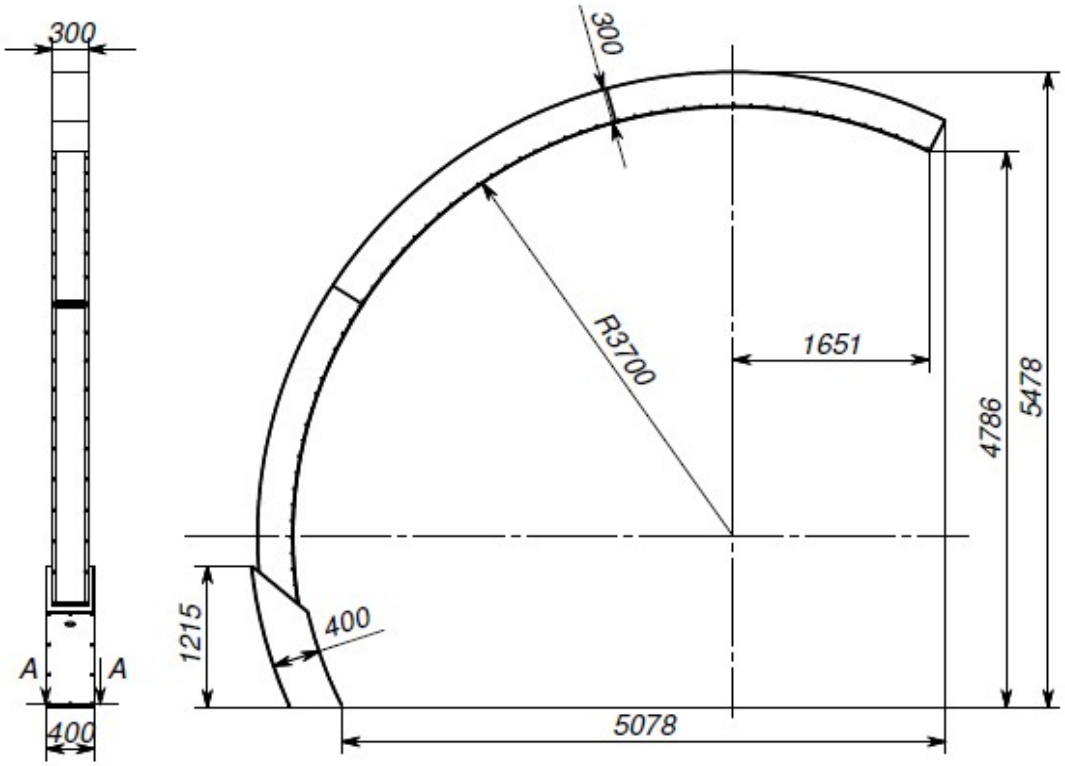

A-A (1 : 10)

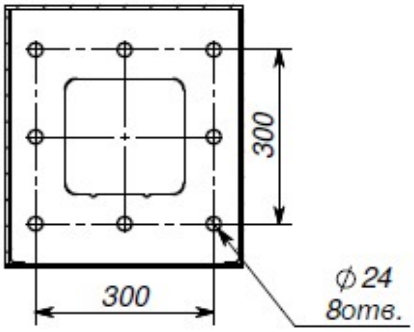

Свидетельство о приемке

ДТУ551 Светодиодный светильник Полуарка ДТУ-55-AF-180Вт соответствует ТУ3461-006-56660292-2019 и признан годным к эксплуатации.

Изготовитель завод - ООО «СВЕТ 2000»

Дата выпуска _____ Дата продажи _____

Печать, подпись

ООО "СВЕТ 2000"
ИНН 5027078211/КПП 771901001
Адрес: 105264, г. Москва,
ул. Верхняя Первомайская, д.43/24, корп.4
р/с 40702810138340102634
в Стромынском отд. № 5281
Сбербанка России г. Москвы
БИК 044525225
к/с 30101810400000000225
ОКОНХ 71100,71200 ОКПО 53940803
Тел./факс: 164-04-65, 164-18-11
786-41-30

Контролер _____

Упаковщик _____

Адрес поставщика - Торговый дом ООО «СВЕТ 2000»
105264, г. Москва, Верхняя Первомайская ул, д. 43,
тел. (495) 290-31-30
www.allfresco.ru